第6回北海道レディースフットサル大会

兼ティファールカップ2007第4回全日本女子フットサル選手権大会

北海道予選結果

◆予選リーグ　　期　日:9月22日(土)　　会　場:江別市　野幌総合運動公園体育館

＜Aグループ＞

	札幌信濃女子SC	室蘭大谷高等高校	TOHKAI LFC	小樽Corsa'rio	勝	分	敗	勝点	得点	失点	得失差	順位
札幌信濃女子サッカークラブ		3 ○ 2	1 ○ 0	4 ○ 1	3	0	0	9	8	3	5	1
室蘭大谷高等学校	2 ● 3		8 ○ 0	7 ○ 0	2	0	1	6	17	3	14	2
TOHKAI LFC	0 ● 1	0 ● 8		3 ○ 2	1	0	2	3	3	11	-8	3
小樽Corsa'rio	1 ● 4	0 ● 7	2 ● 3		0	0	3	0	3	14	-11	4

＜Bグループ＞

	F.C.Lupus	REX.FC	登別エストレリータ女子SC	勝	分	敗	勝点	得点	失点	得失差	順位
F.C.Lupus		2 ○ 1	4 ○ 1	2	0	0	6	6	2	4	1
REX.FC	1 ● 2		1 △ 1	0	1	1	1	2	3	-1	2
登別エストレリータ女子SC	1 ● 4	1 △ 1		0	1	1	1	2	5	-3	3

◆決勝トーナメント 期　日:9月23日(日)　　会　場:江別市　野幌総合運動公園体育館

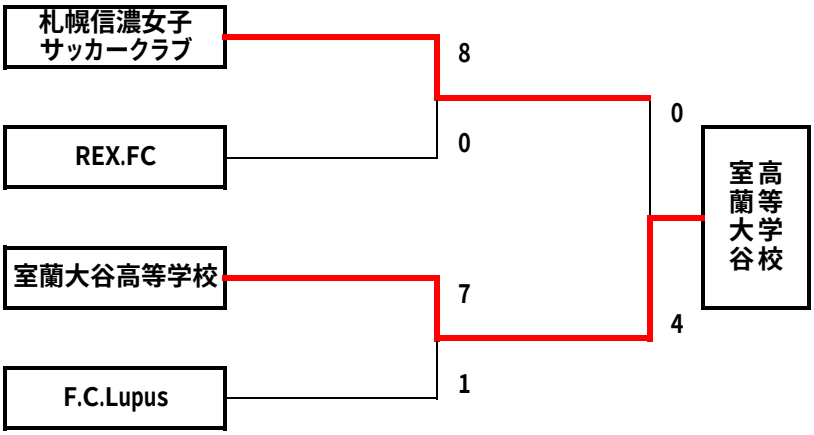
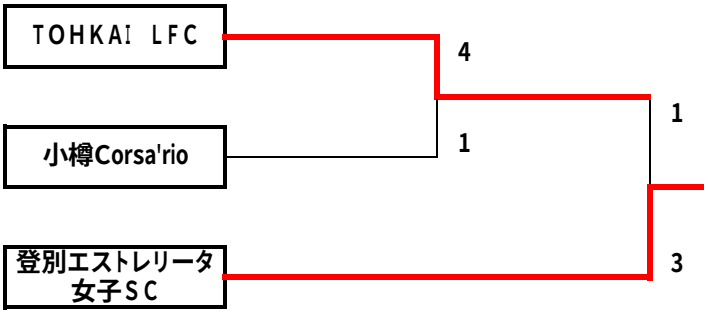
◆順位決定トーナメント