第20回　ジュニアフットサルフェスティバル

≪　4年生の部　≫

日 時　:平成24年2月18日(土)
会 場　:室蘭市宮の森体育館
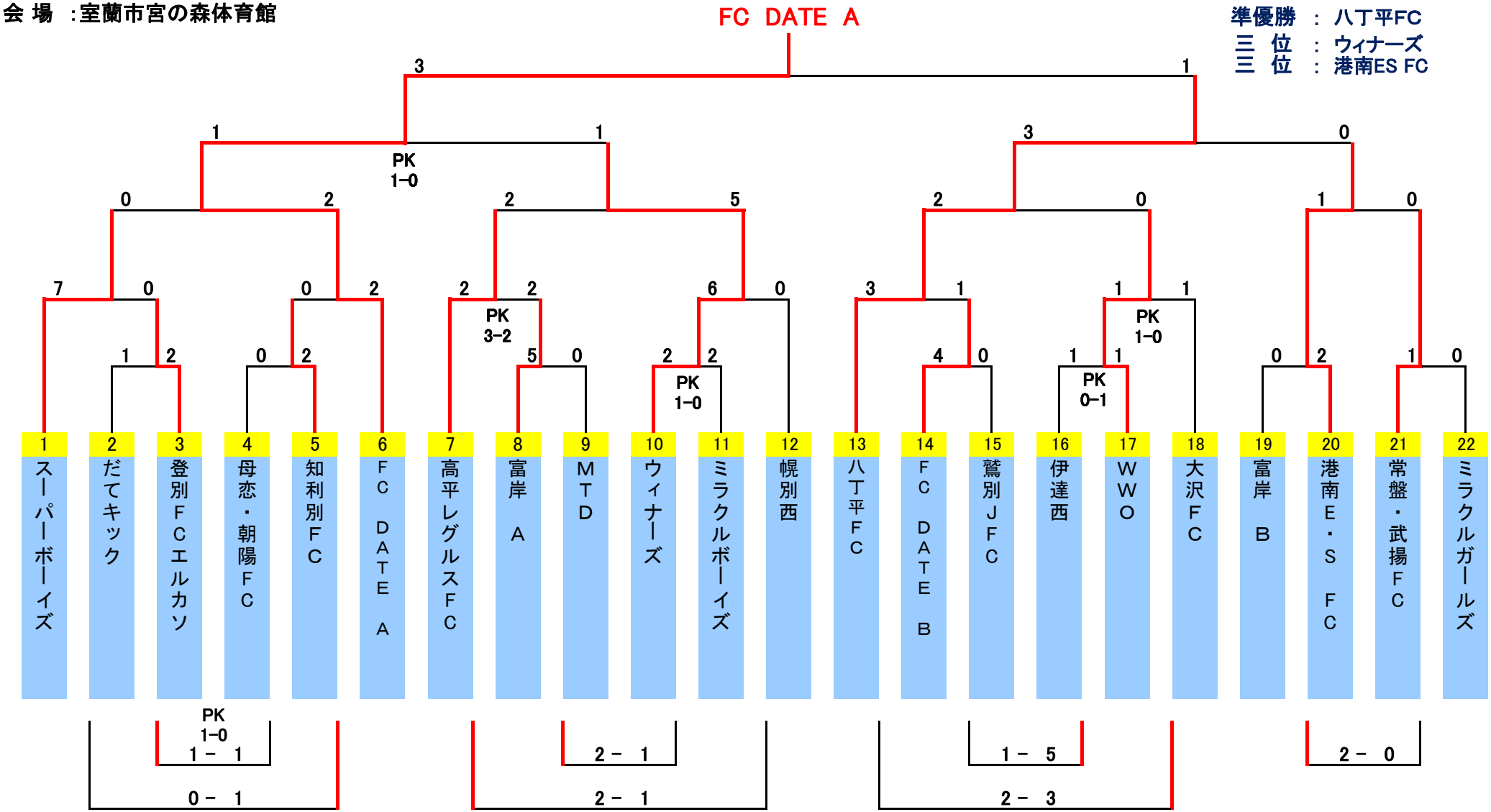
優　勝　:　FC DATE A
準優勝　:　八丁平FC
三　位　:　ウィナーズ
三　位　:　港南ES FC